VOLCANO

GV1412 GV1012
GV1413 GV1013
GV1414 GV1014
GV1415 GV1015
GV1416 GV1016

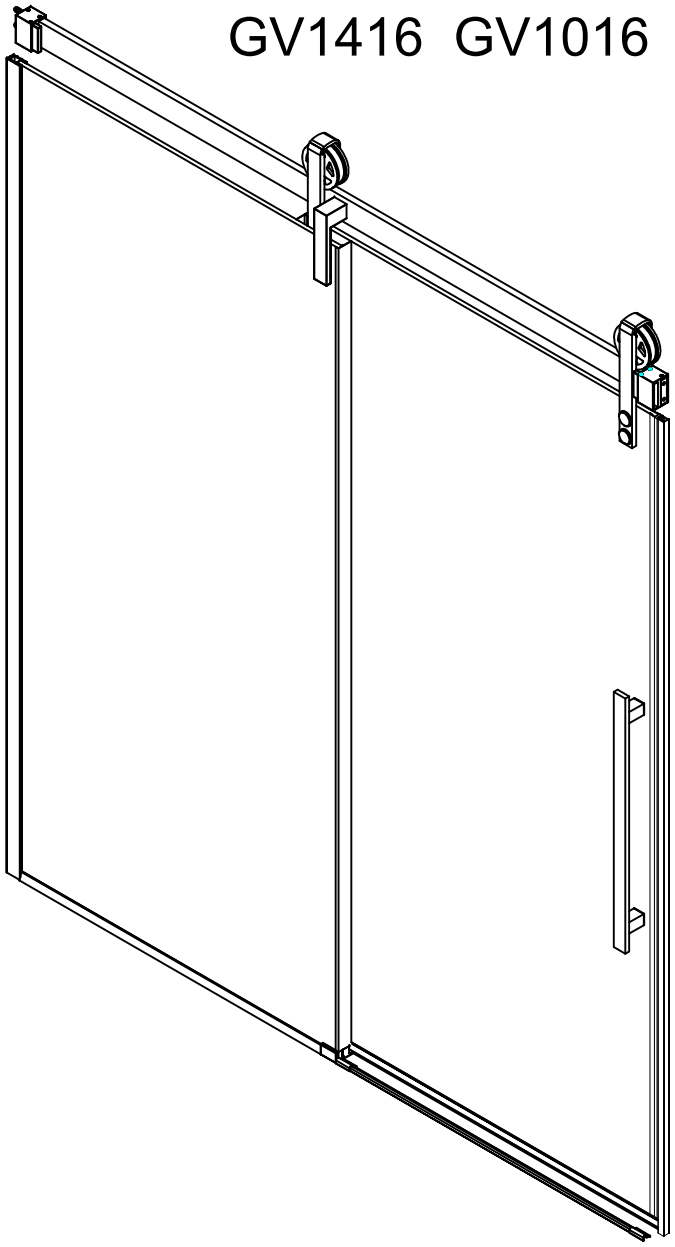

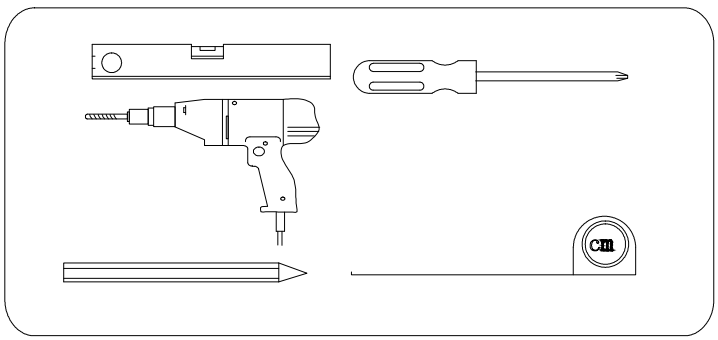

GELCO s.r.o.
Makovského 1341
163 00 Praha 6
info@gelcocz.eu

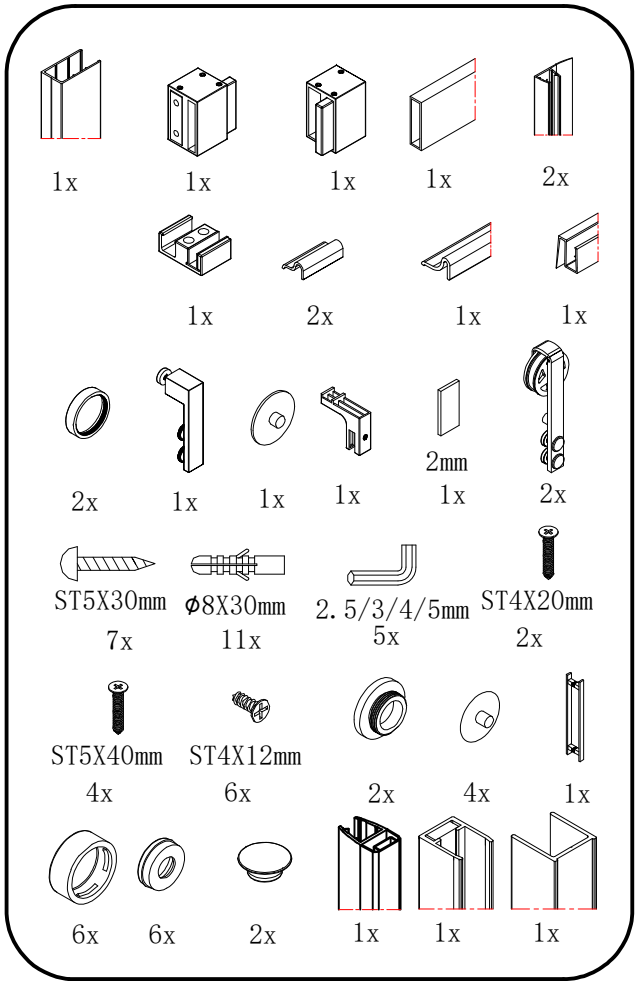
1x
1x
1x
1x
2x
1x
2x
1x
1x
2x
1x
1x
2mm
1x
2x
2x
1x
1x
1x
ST5X30mm
7x
ϕ8X30mm
11x
2. 5/3/4/5mm
5x
ST4X20mm
2x
ST5X40mm
4x
ST4X12mm
6x
2x
4x
1x
6x
6x
2x
1x
1x
1x

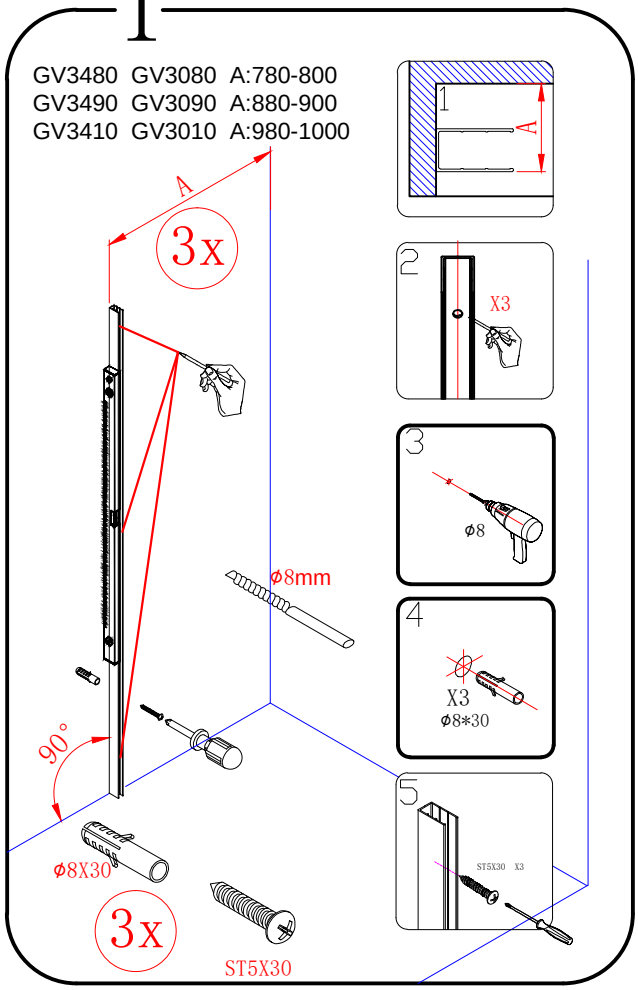
1
GV3480 GV3080 A:780-800
GV3490 GV3090 A:880-900
GV3410 GV3010 A:980-1000
A
3x
ϕ8mm
90°
ϕ8X30
3x
ST5X30
X3
ϕ8
X3
ϕ8*30

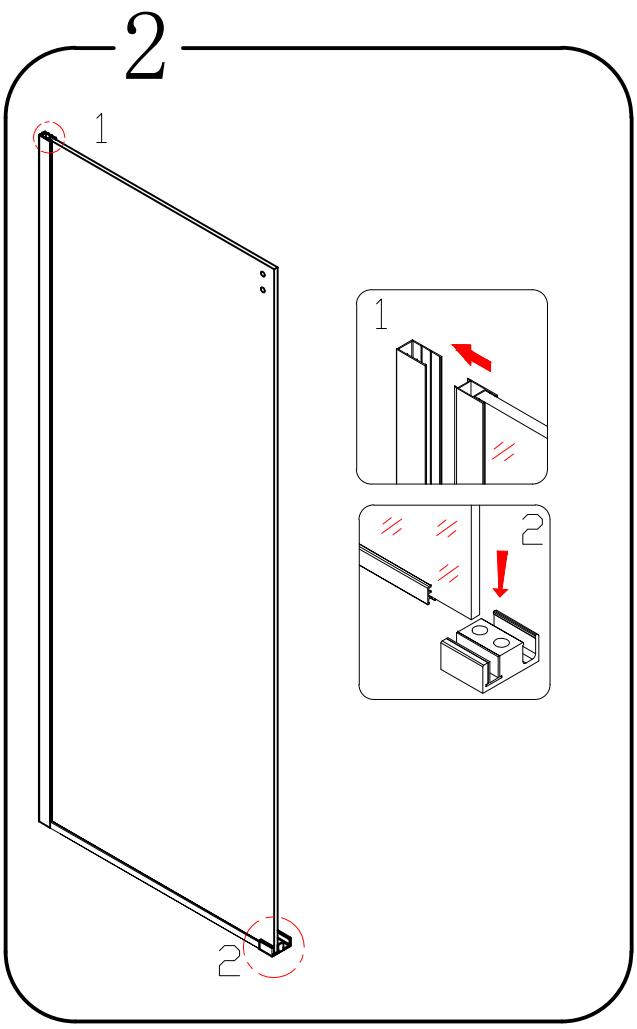
2
1
2

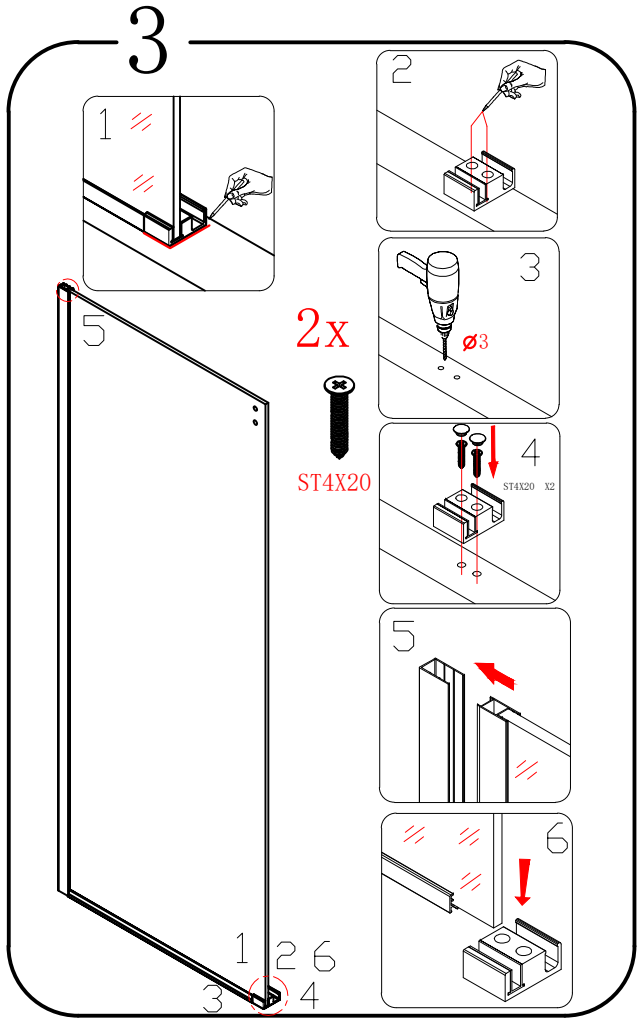
3
2x
ST4X20
ϕ3
ST4X20 X2
1 2 6
3 4

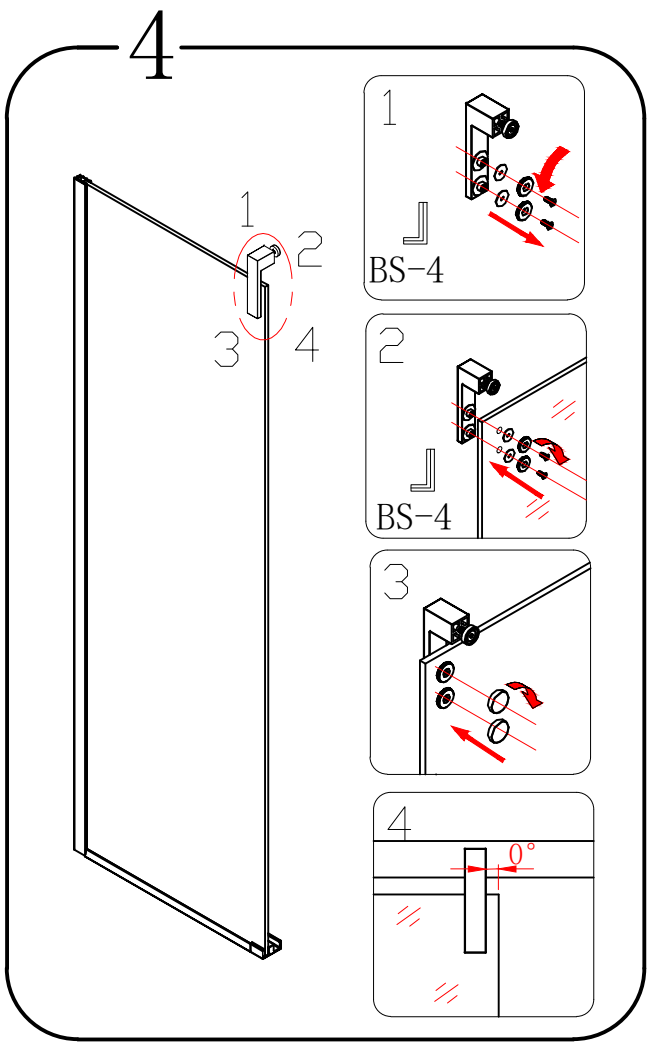
4
1
2
3
4
BS-4
BS-4
0°

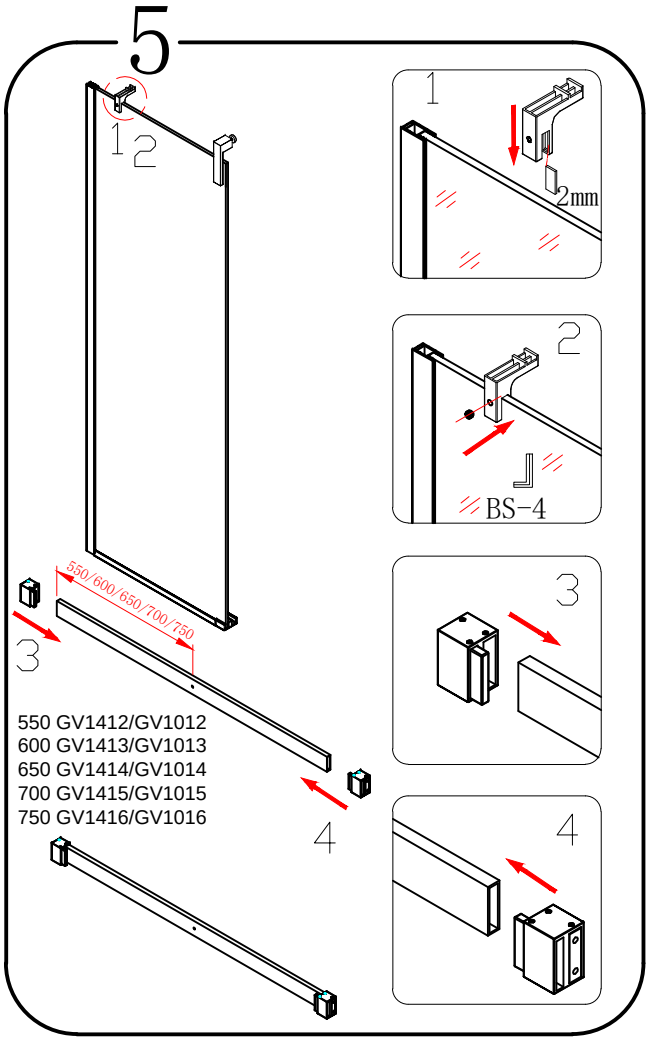
5
1
2
3
4
550/600/650/700/750
550 GV1412/GV1012
600 GV1413/GV1013
650 GV1414/GV1014
700 GV1415/GV1015
750 GV1416/GV1016
2mm
BS-4

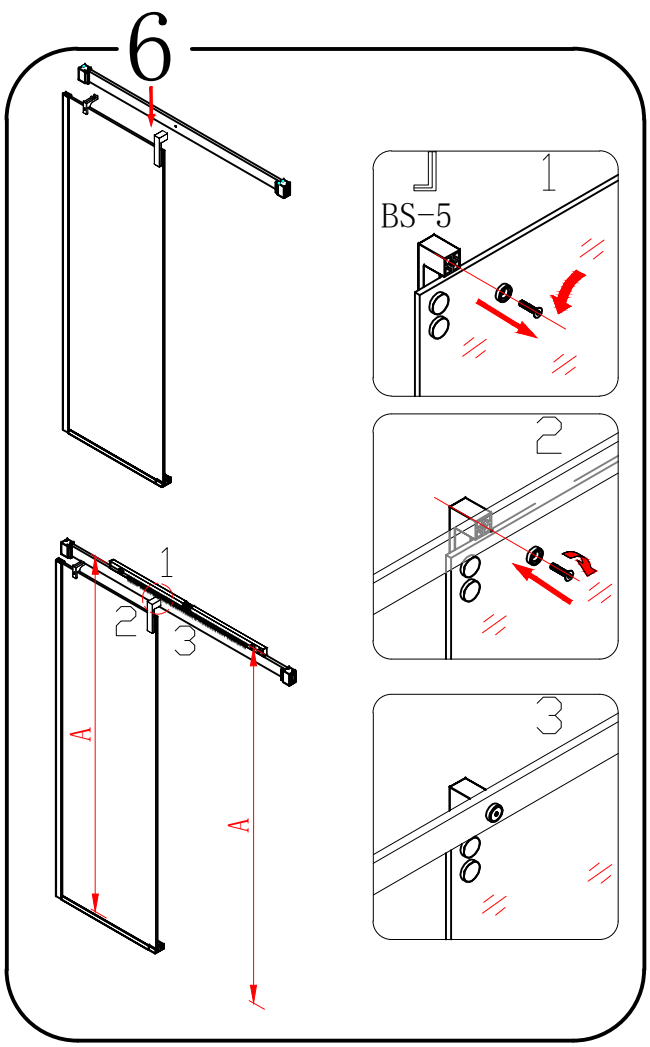
6
1
2
3
A
A
BS-5

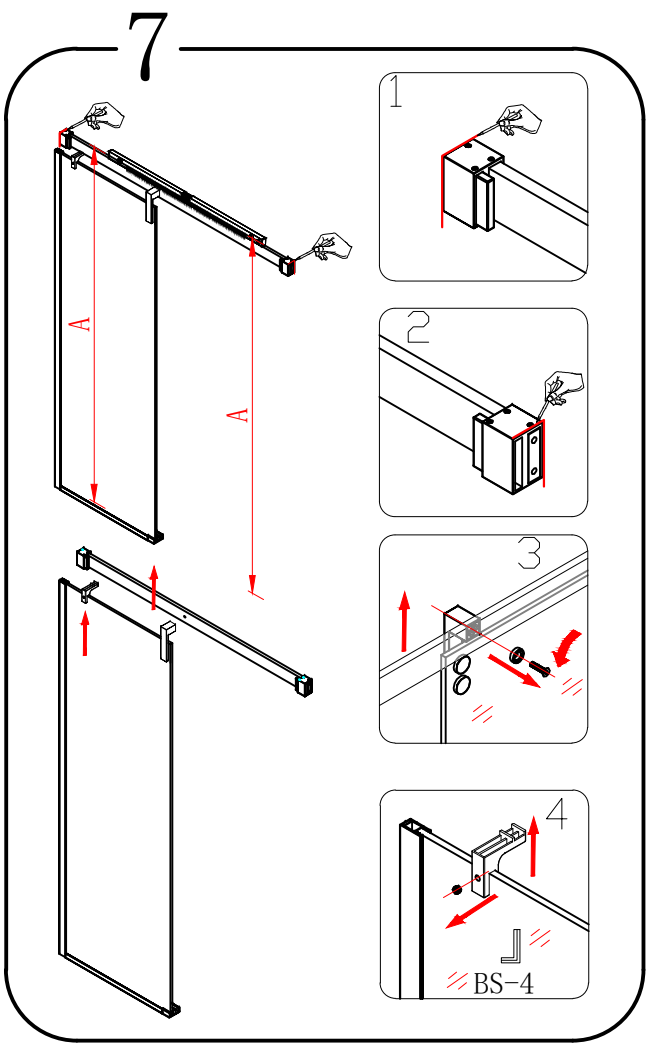
7
A
A
BS-4

8

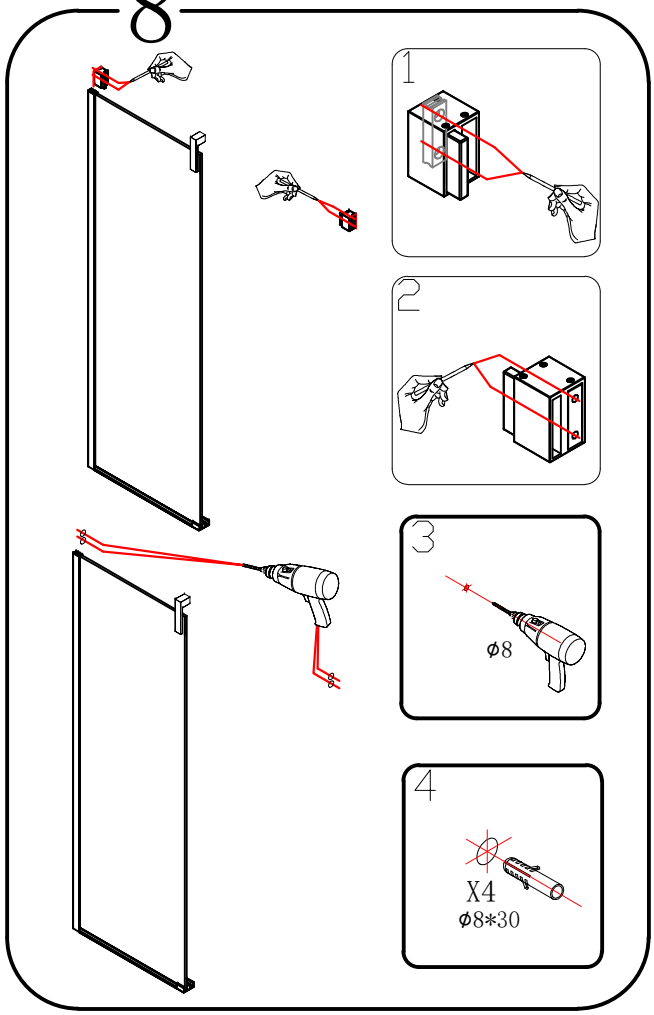

9

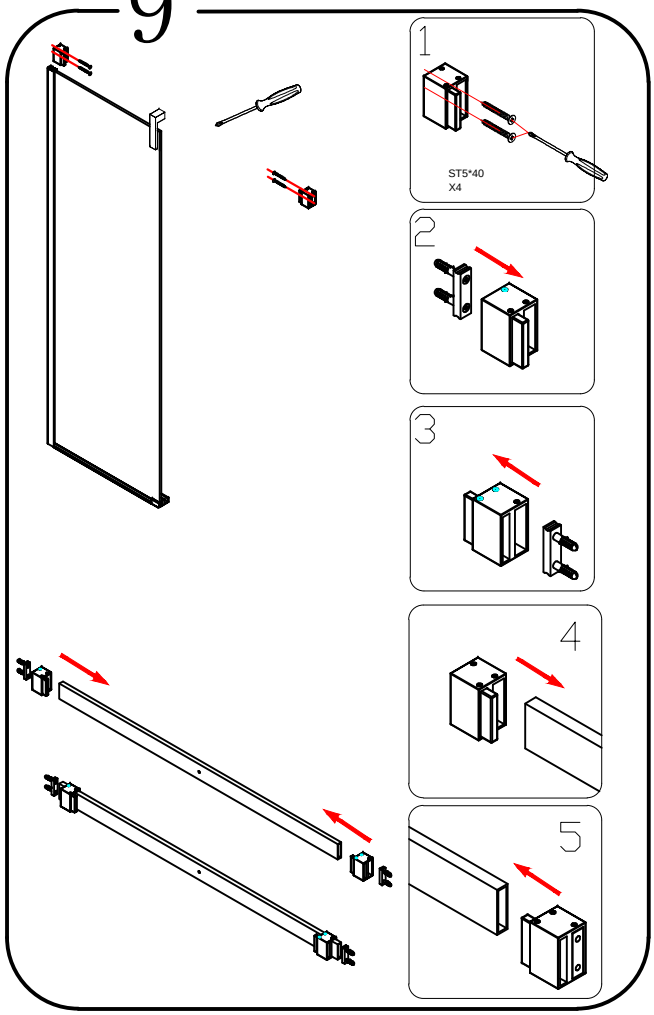

10

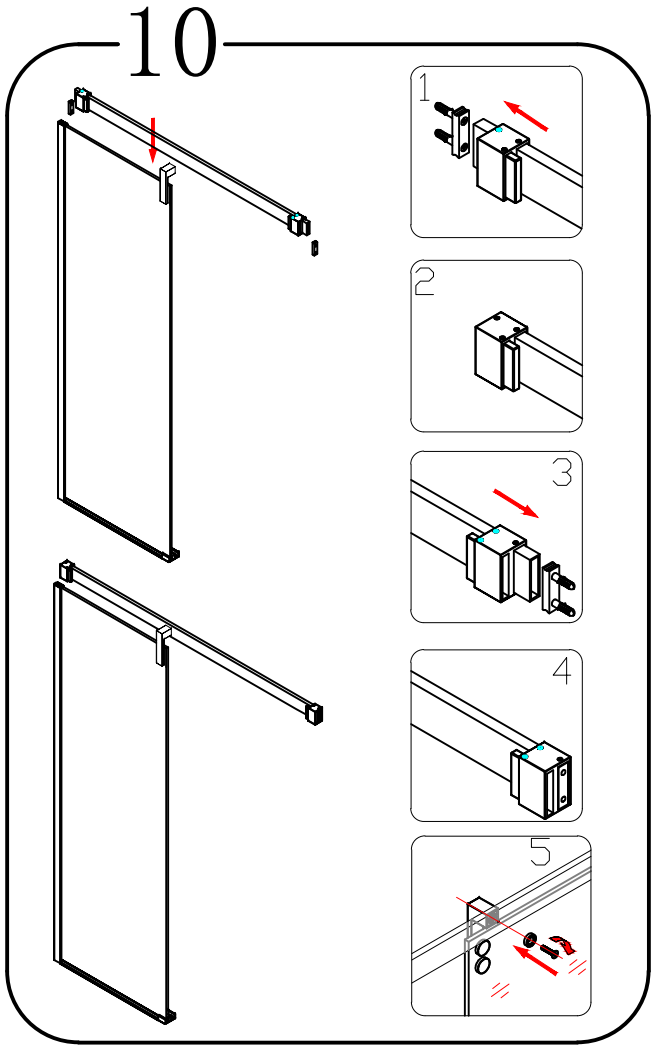

11

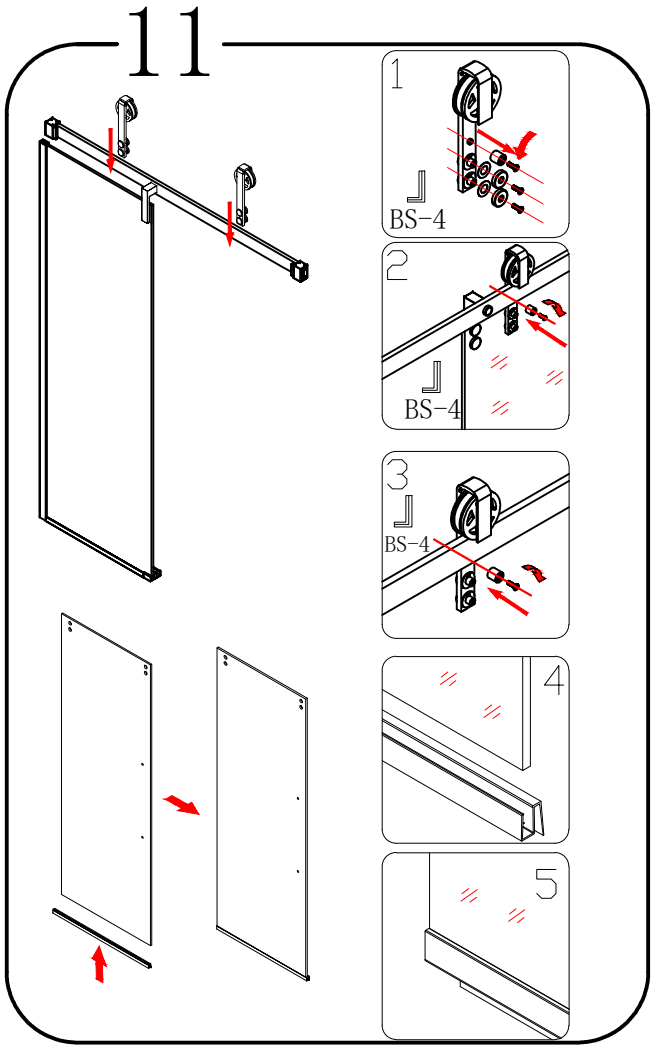

12

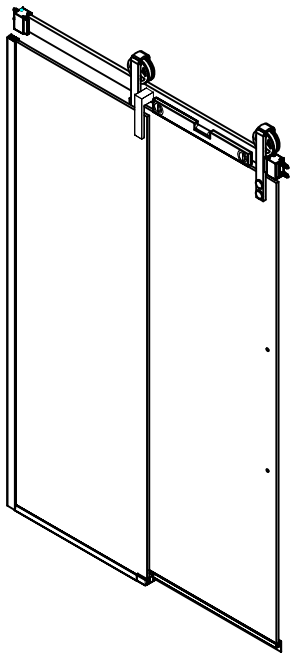

BS-4

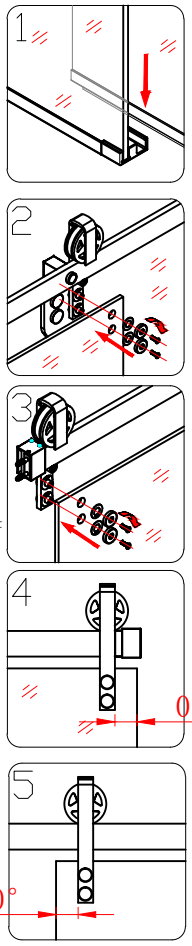

BS-4

13

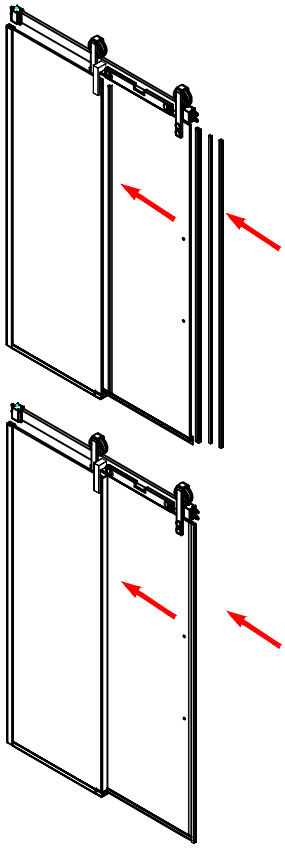

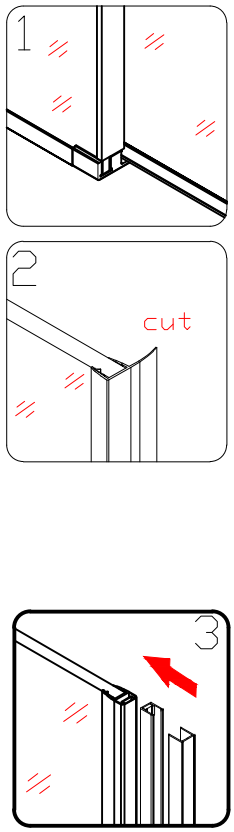

14

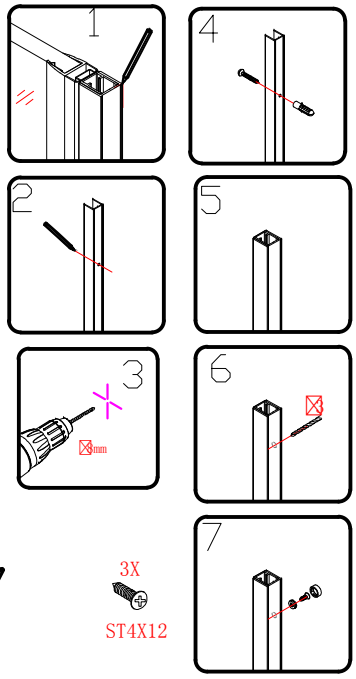

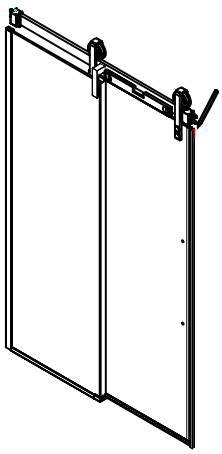

15

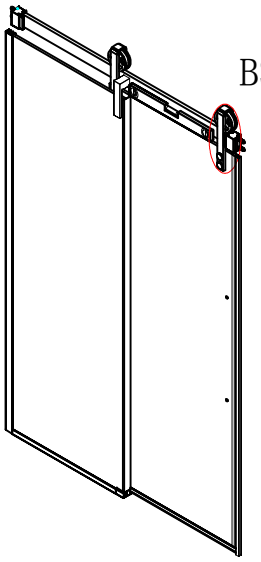

BS-4

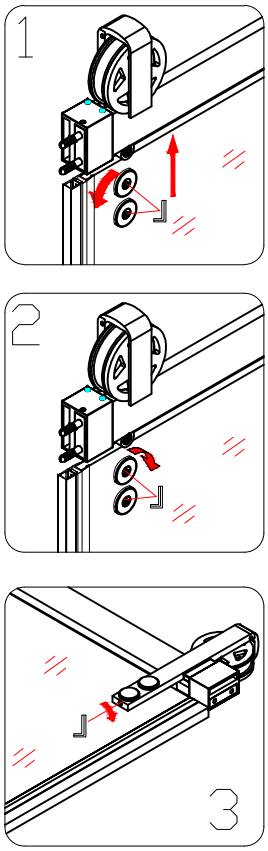

BS-3

16

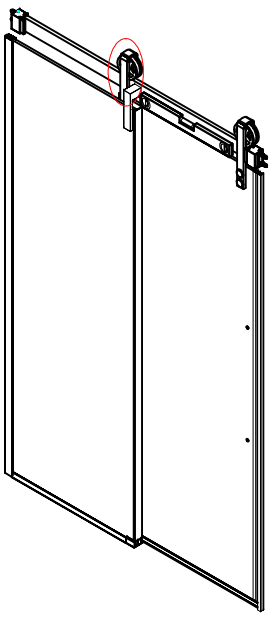

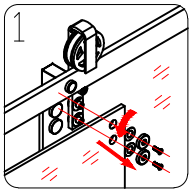
1

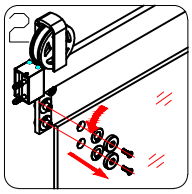
2
BS-4

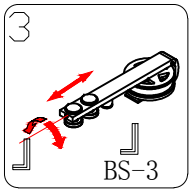
3
BS-3

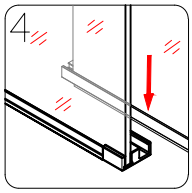
4
BS-4

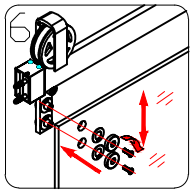
6
BS-4

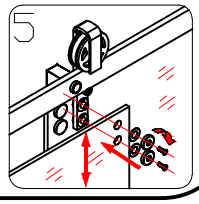
5

17

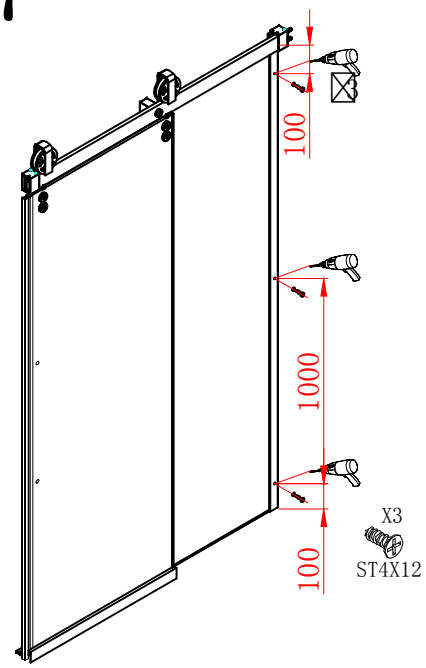
100
1000
100
X3
ST4X12

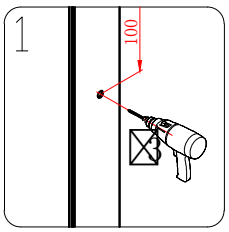
1
100

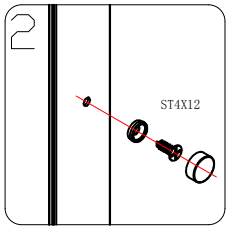
2
ST4X12

18

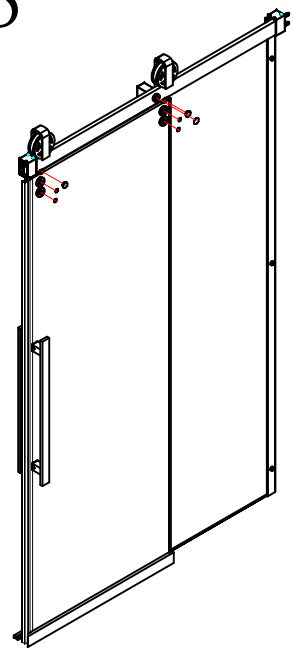

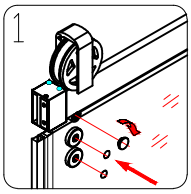
1

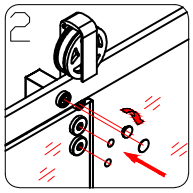
2

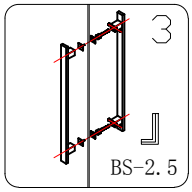
3
BS-2.5

19

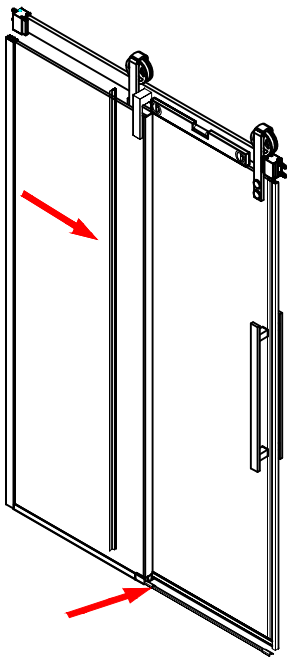

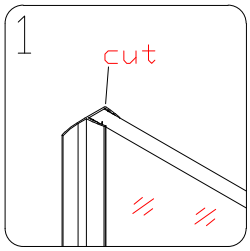
1
cut

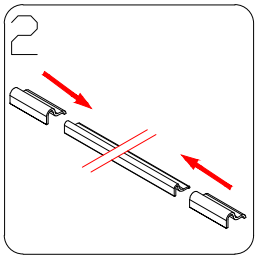
2

20

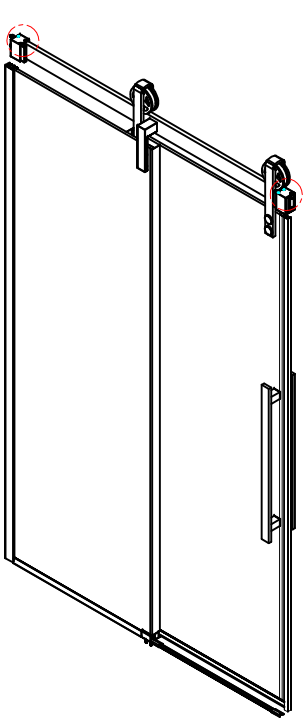

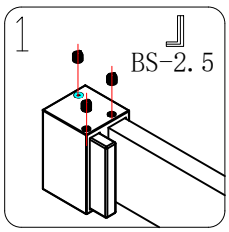

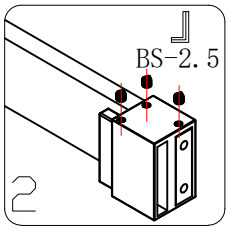

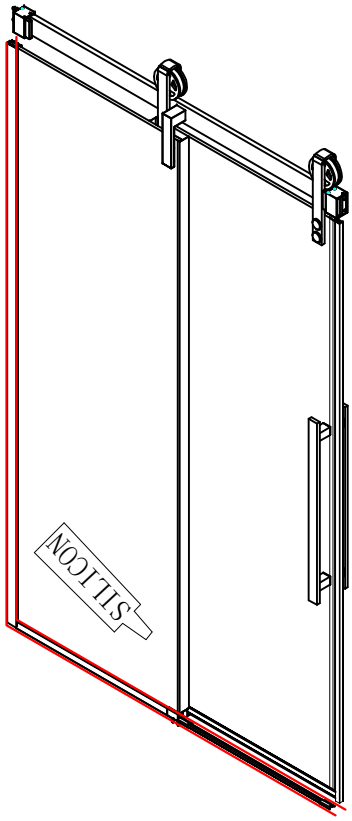

CE

GELCO s.r.o., Makovského 1341,
163 00 Praha 6

07

EN 14428

Glass shower enclosure
cleaning efficiency: conforming
impact resistance: conforming
operating life: conforming

Skleněné sprchové zástěny
schopnost čištění: vyhovuje
odolnost proti nárazu: vyhovuje
životnost: vyhovuje