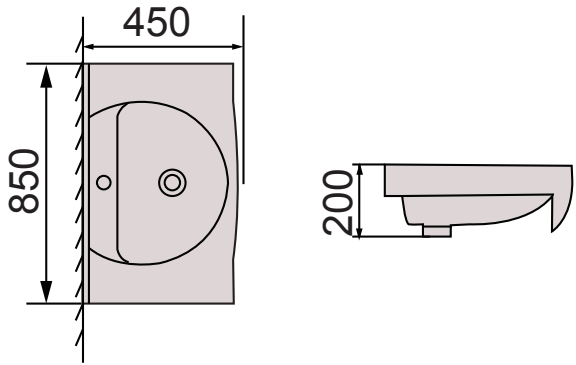
450
850
200