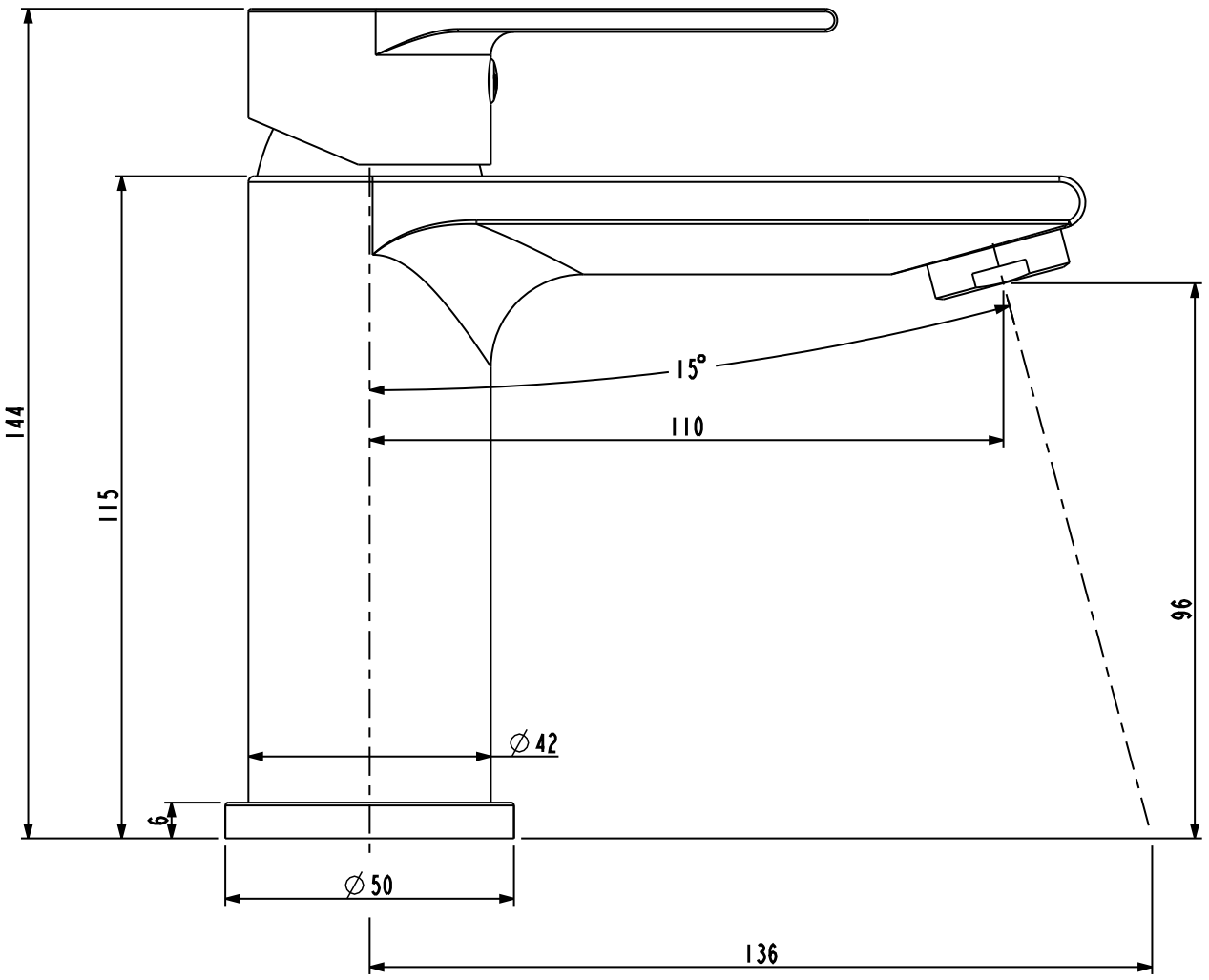
144
115
15°
110
96
∅42
6
∅50
136

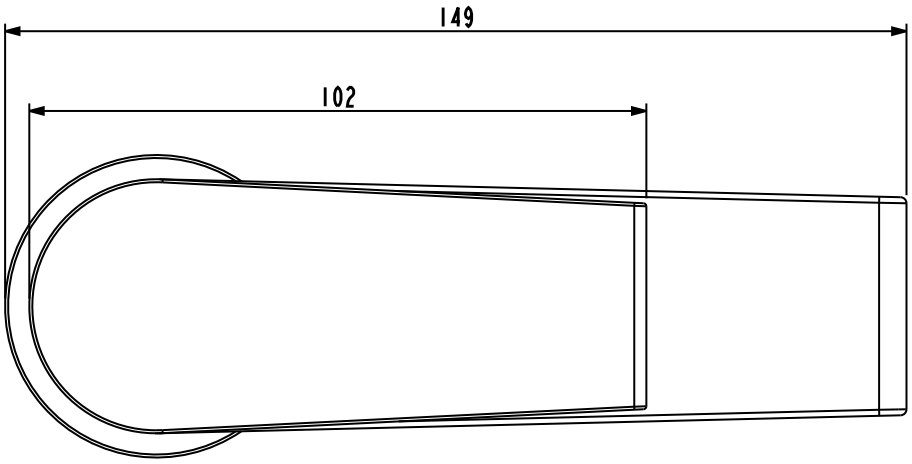
149
102